アサヒプレミアムビュー POLA 60

仕　　様

材質	高屈折率プラスチックレンズ（偏光レンズ）
基準径	マイナス（Φ75・Φ70） プラス（Φ75）
屈折率	1. 60
比重	1. 30
アッベ数	42
コート	ハイパービジョンコート
紫外線	UV400加工
設計	内面累進設計
加入度数	0. 50 ～ 4. 00
累進帯長	9 mm / 11 mm / 13 mm
レンズタイプ	スタンダード/アウトドア
カラー	グレー（偏光度99%・視感透過率15%） ブラウン（偏光度99%・視感透過率15%）

特　殊　加　工（有料）

SPコート	（超撥水コート）
プリズム	3△まで可
外径指定	プラス度数及びMIX度数のみ 縮小径Φ50まで（1ミリ単位）
薄型加工	プラス度数及びMIX度数のみ

※ご注文時には下記をご指定ください。

累進帯長	9 mm / 11 mm / 13 mm
レンズタイプ	アウトドア/スタンダード

POLAではインドアは選択できません。

■製作度数範囲表

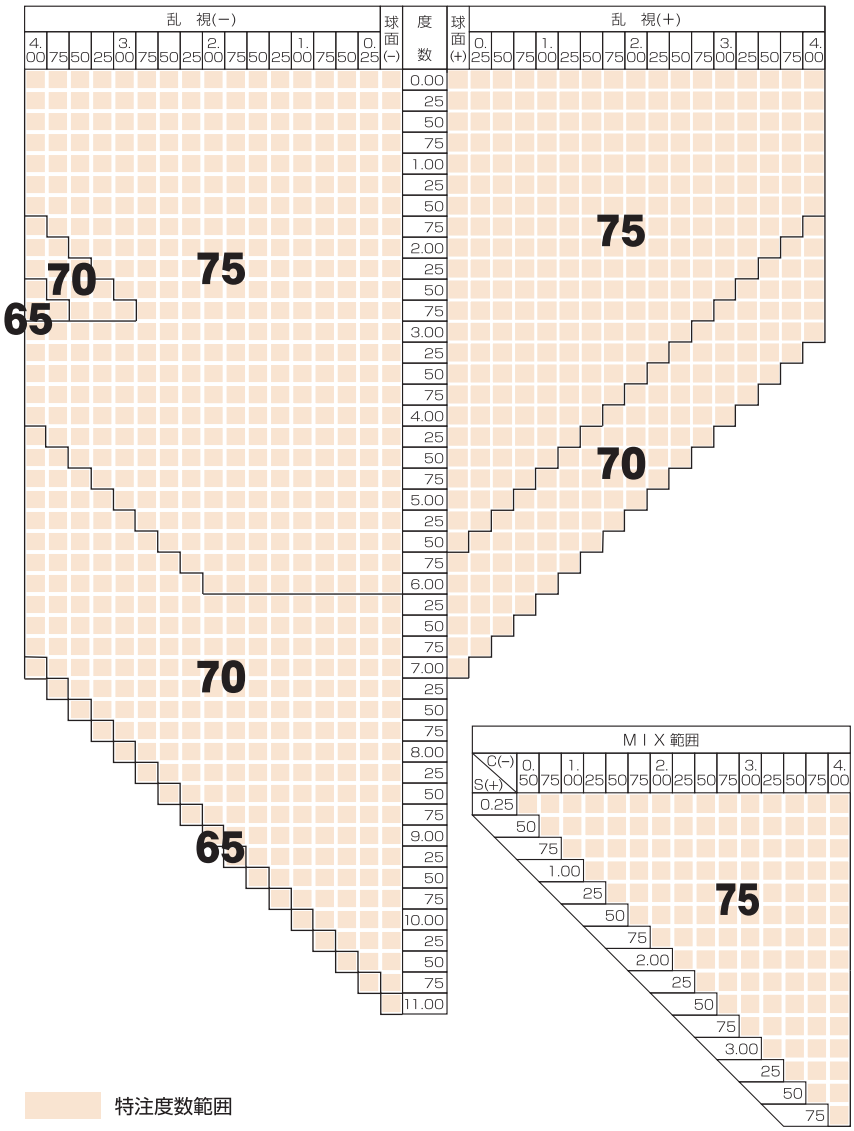
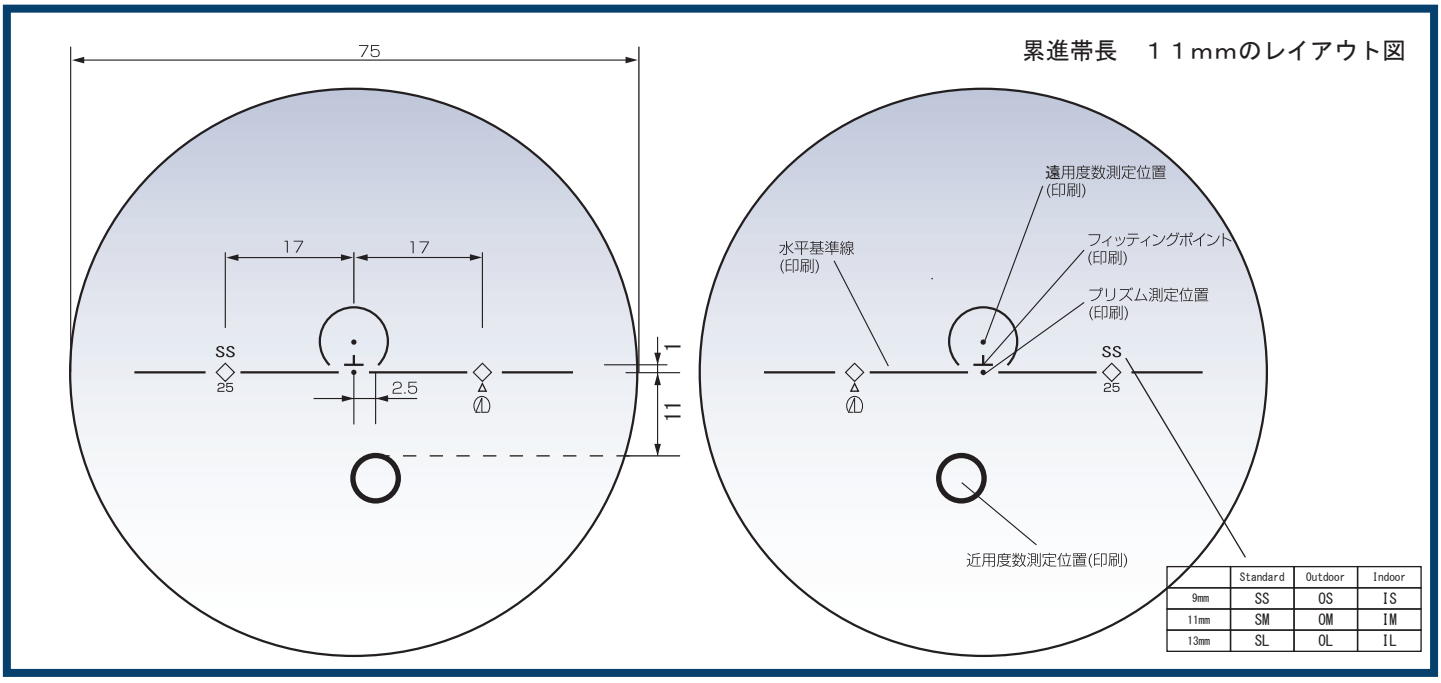
特注度数範囲