アサヒプレミアムビュー1.67

仕　　様

材質	高屈折率プラスチックレンズ
基準径	マイナス・プラス（Φ75）
屈折率	1. 67
比重	1. 36
アッベ数	32
コート	SPコート（超撥水コート）
視感透過率	99%
紫外線	UV400加工
設計	内面累進設計
加入度数	0. 50 ～ 4. 00
累進帯長	9 mm / 11 mm / 13 mm
レンズタイプ	スタンダード/アウトドア/インドア

特　殊　加　工（有料）

Z コート　（硬化＋超撥水＋帯電防止コート）
ABC＋Z コート
（ブルーカット＋硬化＋超撥水＋帯電防止コート）

プリズム　3△まで可

外径指定　プラス度数及びMIX度数のみ
縮小径Φ50まで（1ミリ単位）

薄型加工　プラス度数及びMIX度数のみ

染色　アリアーテトレス
エクストラファインカラー

見本色不可

※ご注文時には下記をご指定ください。

累進帯長	9 mm / 11 mm / 13 mm
レンズタイプ	アウトドア/スタンダード/インドア

■製作度数範囲表

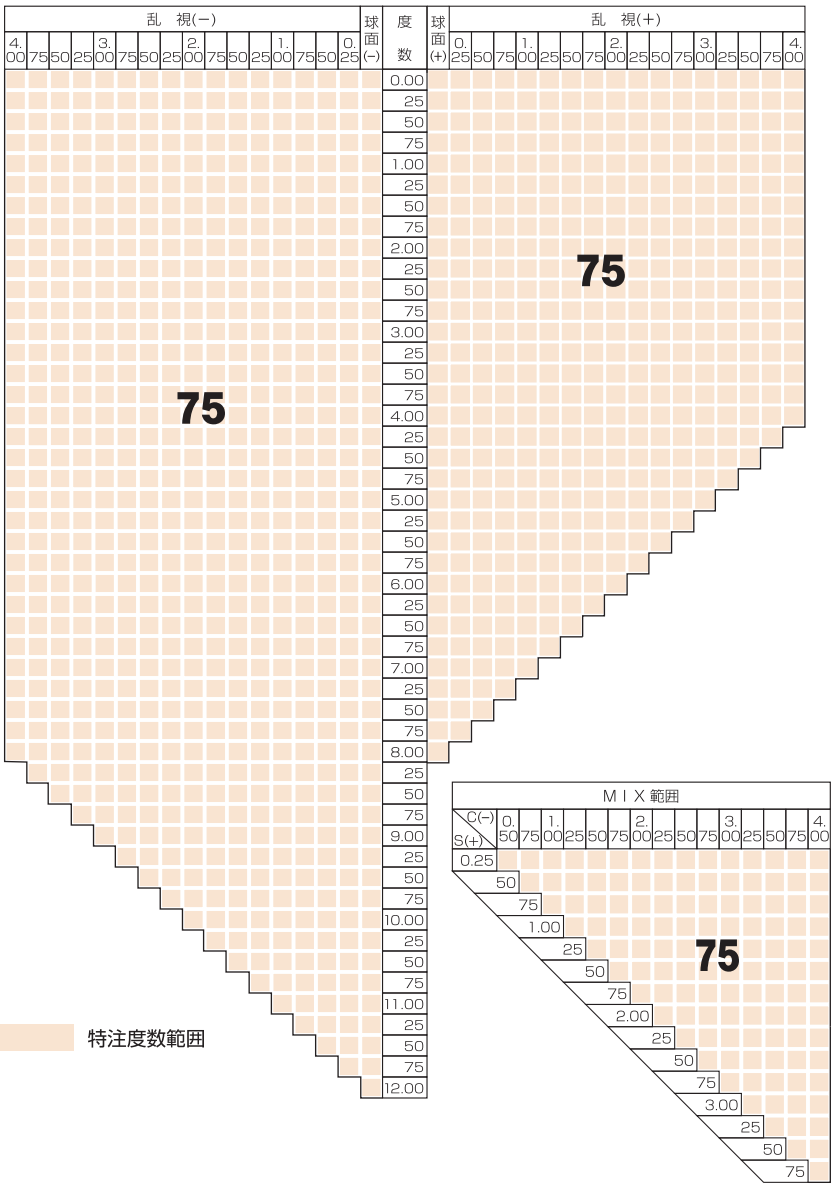

特注度数範囲

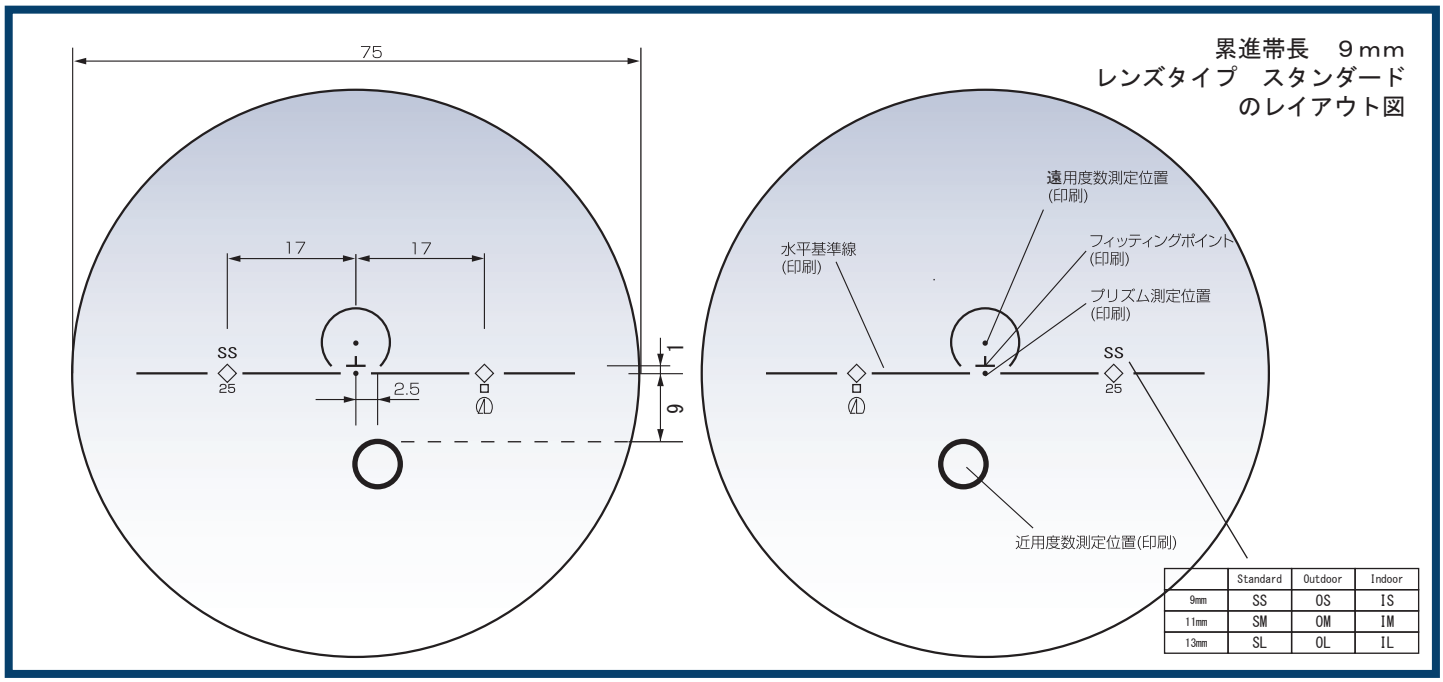

	Standard	Outdoor	Indoor
9mm	SS	OS	IS
11mm	SM	OM	IM
13mm	SL	OL	IL