アサヒプレミアムビュースタイルフリー 160 UV3G

仕　　様

材質	高屈折率プラスチックレンズ
基準径	マイナス（Φ75、Φ70） プラス（Φ75、Φ70、Φ65）
屈折率	1. 60
比重	1. 34
アッベ数	37
コート	Zコート（硬化+超撥水+帯電防止コート）
視感透過率	96%
紫外線	UV3G
設計	オーダーメイド設計　内面累進
加入度数	0. 75 ～ 3. 50
累進帯長	9 mm ～ 16mm、 1mmステップ
レンズタイプ	スタンダード/アウトドア/インドア

特　殊　加　工（有料）

ABC＋Z コート
（ブルーカット＋硬化＋超撥水＋帯電防止コート）

プリズム	3△まで可
外径指定	プラス度数及びMIX度数のみ 縮小径Φ52まで（1ミリ単位）
染色	アリアーテトレス （但し、25%以上の濃度に限る） また、一部の15Fをお受けする事が出来ます

※ご注文時には下記をご指定ください。

累進帯長	9 mm ～16mm、1mmステップ
レンズタイプ	アウトドア/スタンダード/インドア
各種データ	PD、フレームおい角、フレーム傾斜角 角膜頂点距離、近業距離、内寄せ （PDは必ずご指定下さい）

注：・レンズ度数は処方度数と異なります。
・各種データのご指定が無い場合は、
規定値にてレンズを製作いたします。
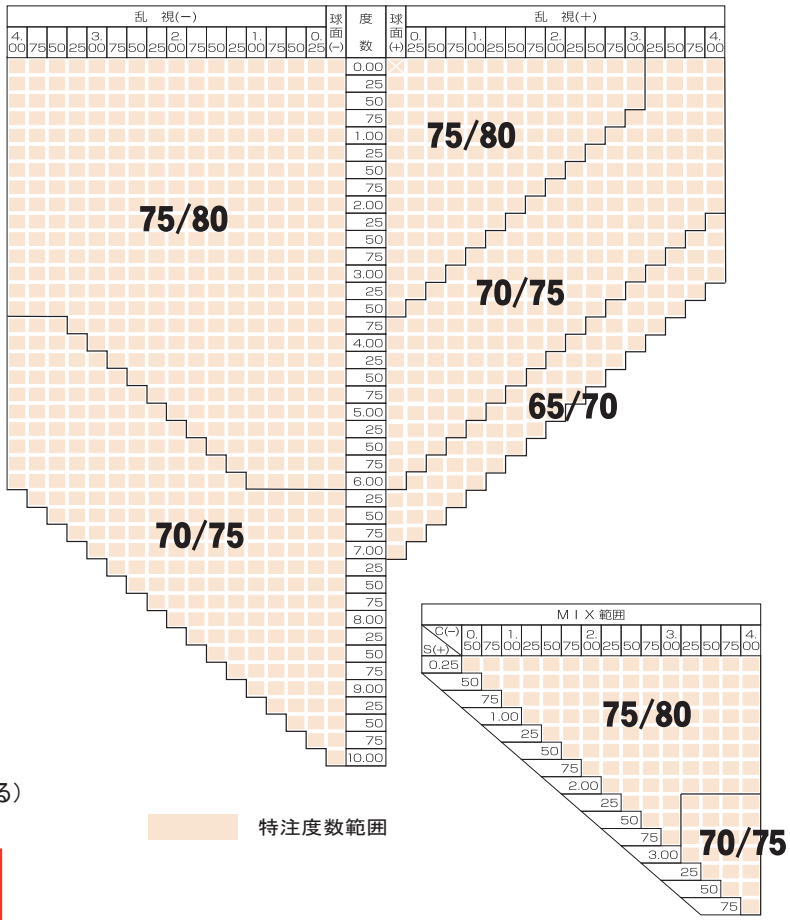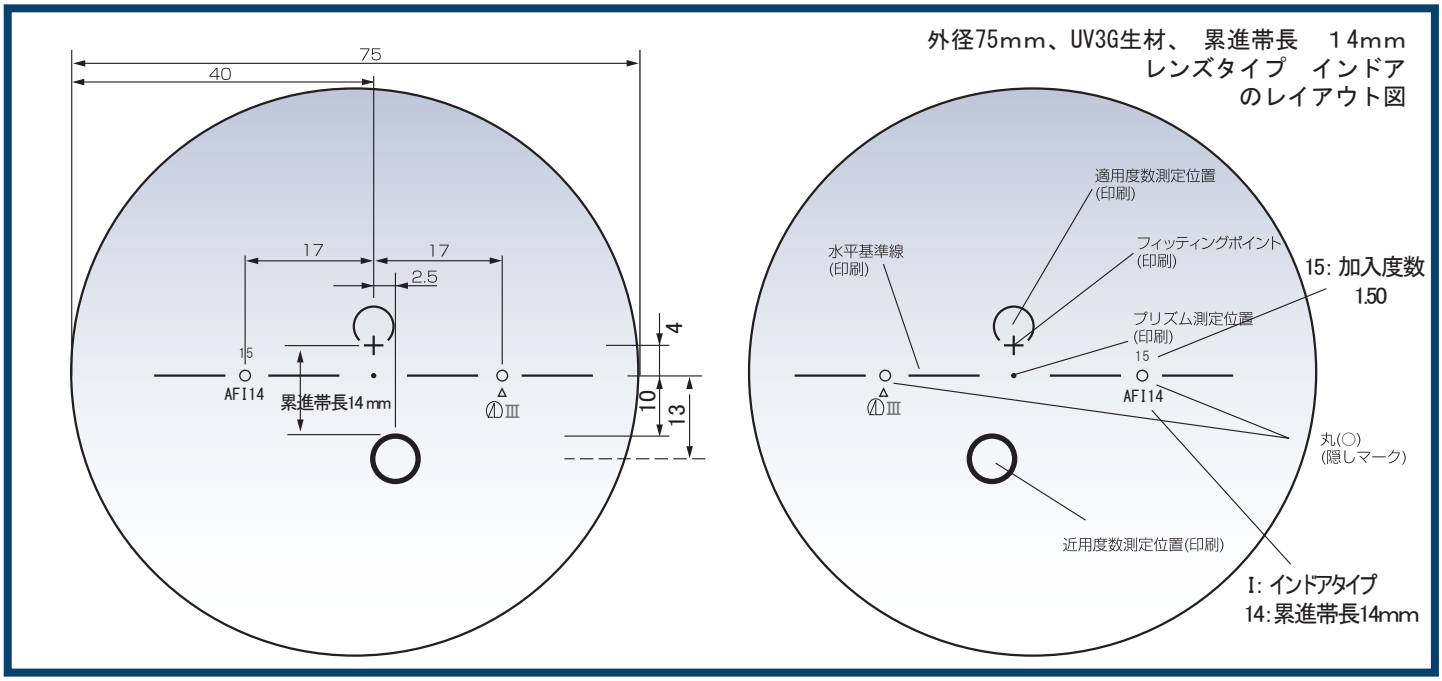
■特注度数範囲表