アサヒプレミアムビュー174 UV3G PHOTO

仕　　様

材質	超高屈折率プラスチックレンズ（調光レンズ）
基準径	マイナス（Φ75、Φ70、Φ60） プラス（Φ75、Φ65、Φ60）
屈折率	1. 74
比重	1. 47
アッベ数	33
コート	Zコート（硬化＋超撥水＋帯電防止コート）
視感透過率	92%
紫外線	UV3G
設計	内面累進設計
加入度数	0. 50 ～ 4. 00
累進帯長	9 mm / 11 mm / 13 mm
レンズタイプ	スタンダード/アウトドア/インドア
カラー	グレー（視感透過率　20～92%） ブラウン（視感透過率　24～91%） ※気温や紫外線量により変化します。

特　殊　加　工（有料）

プリズム	3△まで可
外径指定	プラス度数及びMIX度数のみ 縮小径Φ50まで（1ミリ単位）
染色	染色不可

※ご注文時には下記をご指定ください。

累進帯長	9 mm / 11 mm / 13 mm
レンズタイプ	アウトドア/スタンダード/インドア

■特注度数範囲表

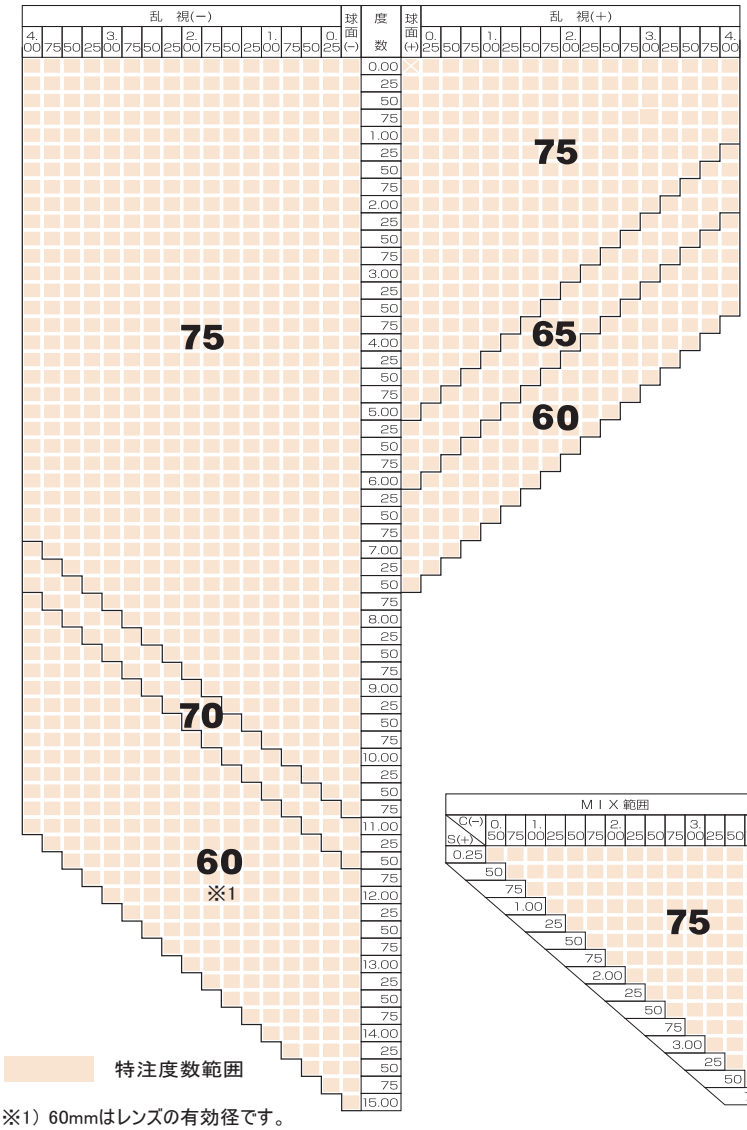
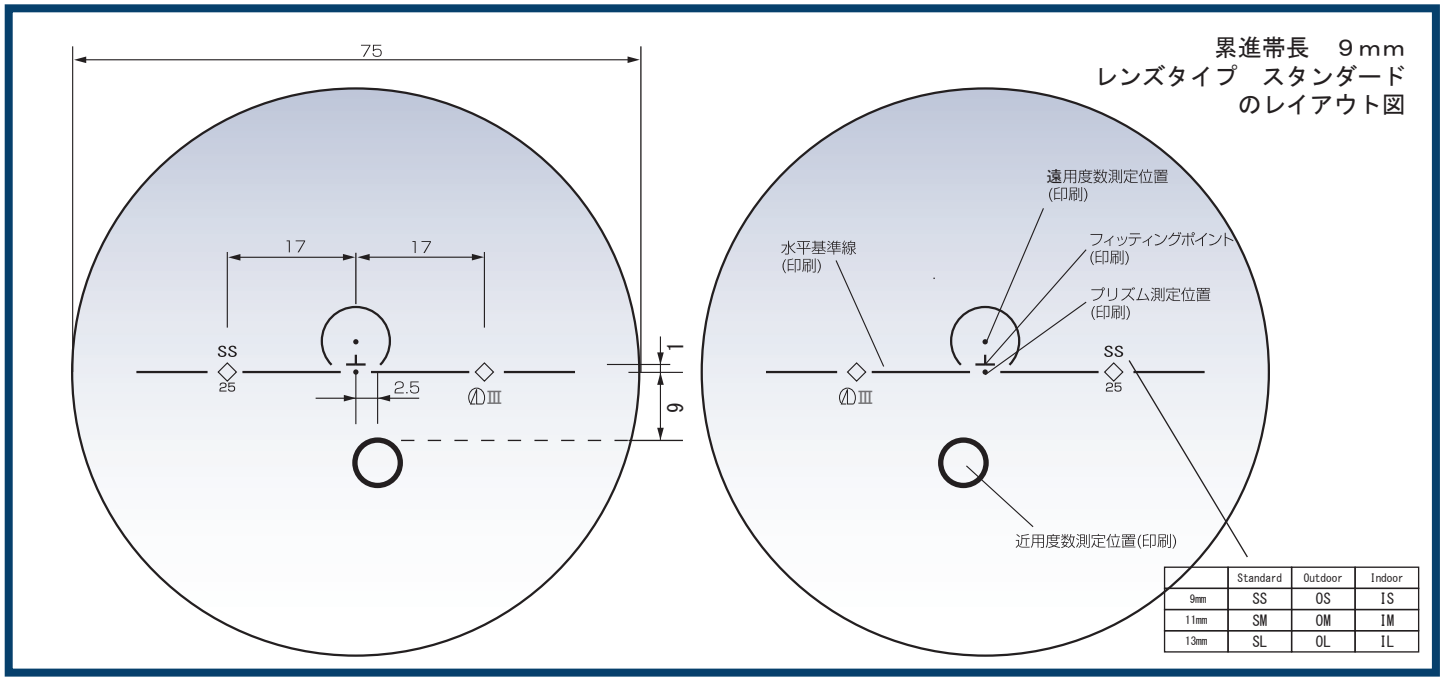
※1）60mmはレンズの有効径です。
レンズの実径は65mmとなります。