ハイパーデュアルカス１６７Ｂ２８（略号：HCB）

仕　　様

材質	高屈折率プラスチックレンズ
屈折率	1. 67
比重	1. 35
アッベ数	32
加入度数	1. 00 ～ 4. 50
コート	ハイパービジョンコート
紫外線	UV400加工
設計	台玉非球面設計

■製作度数範囲表

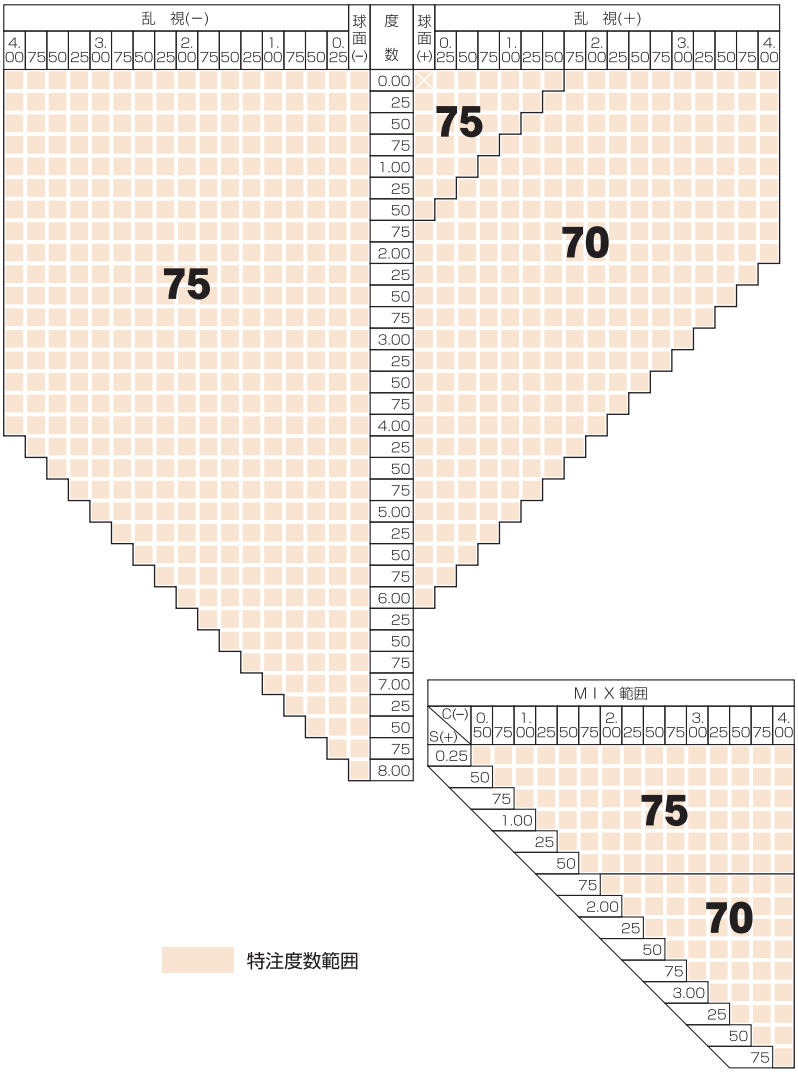

特　殊　加　工（有料）

SPコート（超撥水）

染色　　アリアーテトレス
　　エクストラファインカラー
　　見本色

プリズム　　3△まで可
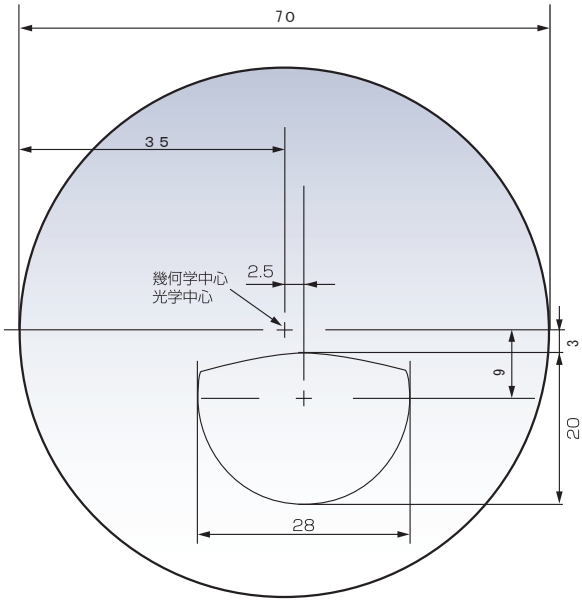
外径指定　　プラス度数及びMIX度数のみ
　　縮小径Φ60まで（1ミリ単位）