アサヒプレミアムビュー167 UV3G Hyper protection

仕　　様

材質	高屈折率プラスチックレンズ
基準径	マイナス(Φ75、Φ70) プラス(Φ75、Φ70、Φ65)
屈折率	1. 67
比重	1. 37
アッベ数	31
コート	Z　コート(硬化＋超撥水＋帯電防止コート)
視感透過率	96%
紫外線	UV3G
設計	内面累進設計
加入度数	0. 50～4. 00
累進帯長	9mm/11mm/13mm
レンズタイプ	スタンダード/アウトドア/インドア

特　殊　加　工（有料）

ABC＋Z コート
(ブルーカット＋硬化＋超撥水＋帯電防止コート)

プリズム	3△まで可
外径指定	プラス度数及びMIX度数のみ 縮小径Φ50まで(1ミリ単位)
薄型加工	プラス度数及びMIX度数のみ
染色	アリアーテトレス(但し、25%以上の濃度に限る) また、以下のカラーをお受けする事が出来ます グロウボルドー　(GLBD)　15F フェアオークル　(FAOC)　15F ブリーズグリーン(BZGN)　15F 但し、アリアーテトレスの見本色と異なる事がありますのでご了承ください 見本色不可

※ご注文時には下記をご指定ください。

累進帯長	9mm/11mm/13mm
レンズタイプ	アウトドア/スタンダード/インドア
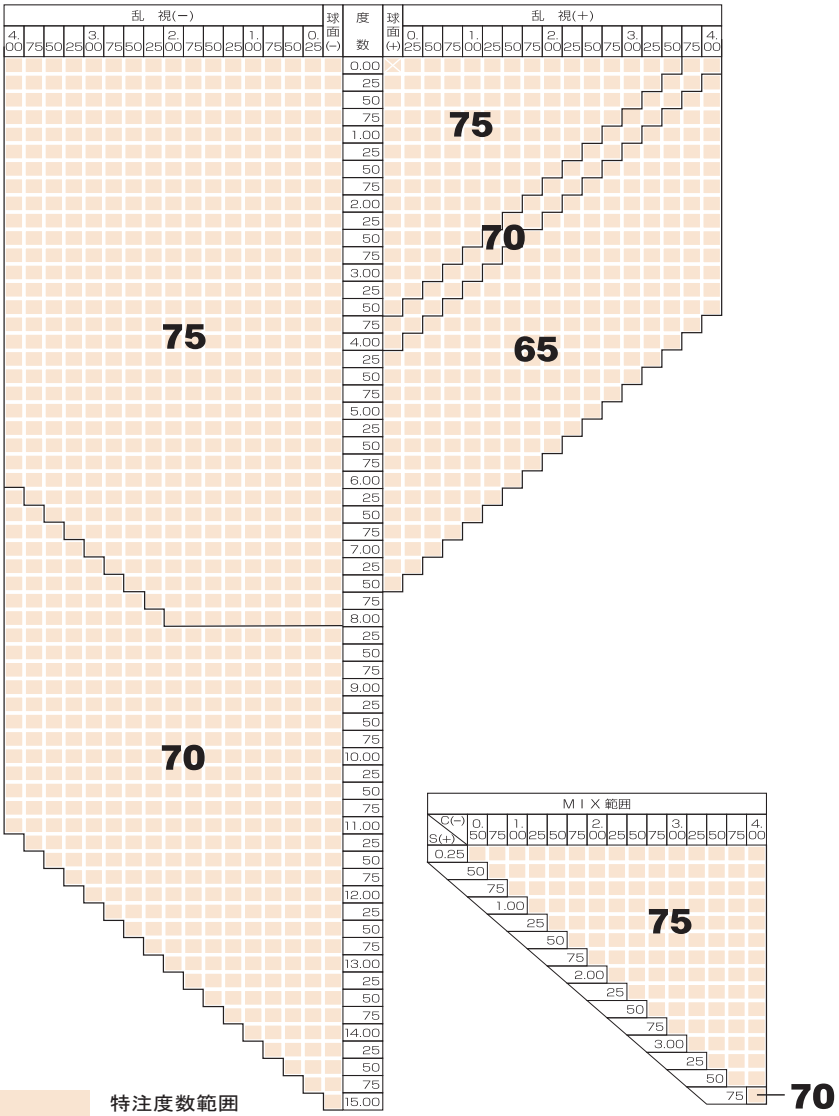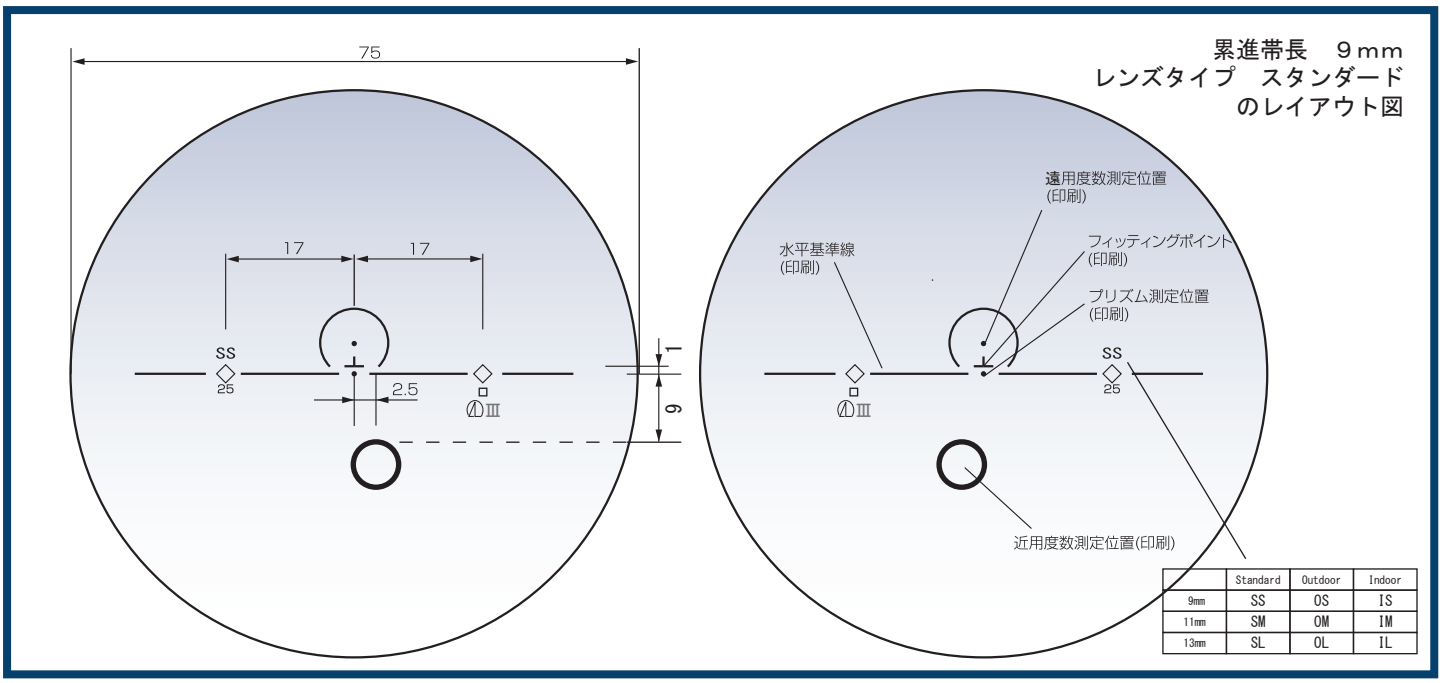
■製作度数範囲表